Passendes Zubehör: Montageflansch

Edelstahlflansch

Artikelnr.	**809500 1XXX**
Material	Edelstahl
Befestigung	3 x Ø 4,5 mm Bohrlöcher

Bitte wählen Sie jetzt die Größe der Bohrung aus und hängen Sie die letzten Ziffern an Ihre Bestellnummer an.

A - Bohrung (mm)	Code
6	060
9	090
10	100
15	150
Ihr Bestell Code 809500 1_ _ _	

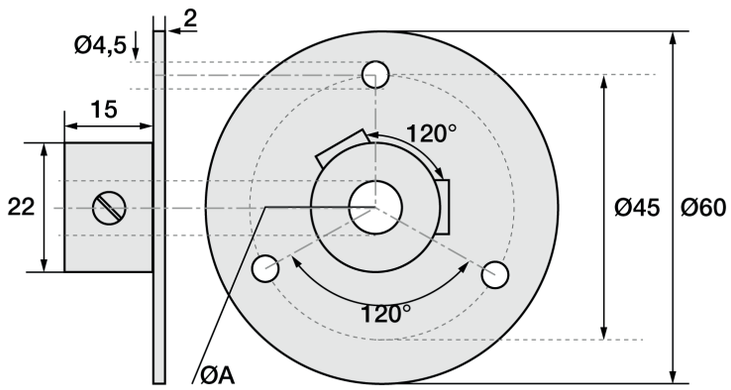

Aluminiumflansch

Artikelnr.	**809500 2XXX**
Material	Aluminium
Befestigung	2 x Ø 4,5 mm Bohrlöcher

Bitte wählen Sie jetzt die Größe der Bohrung aus und hängen Sie die letzten Ziffern an Ihre Bestellnummer an.

A - Bohrung (mm)	Code
6	060
11	110
Ihr Bestell Code 809500 2_ _ _	

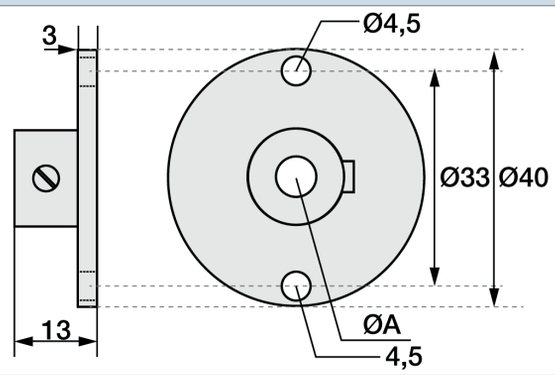

Kunststoffflansch

Artikelnr.	**809500 4XXX**
Material	Kunststoff
Befestigung	2 x Ø 4,5 mm Bohrlöcher

Bitte wählen Sie jetzt die Größe der Bohrung aus und hängen Sie die letzten Ziffern an Ihre Bestellnummer an.

A - Bohrung (mm)	Code
6	060
12	120
Ihr Bestell Code 809500 4_ _ _	

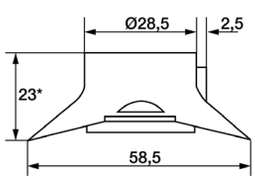

*eingebaut / mounted 20

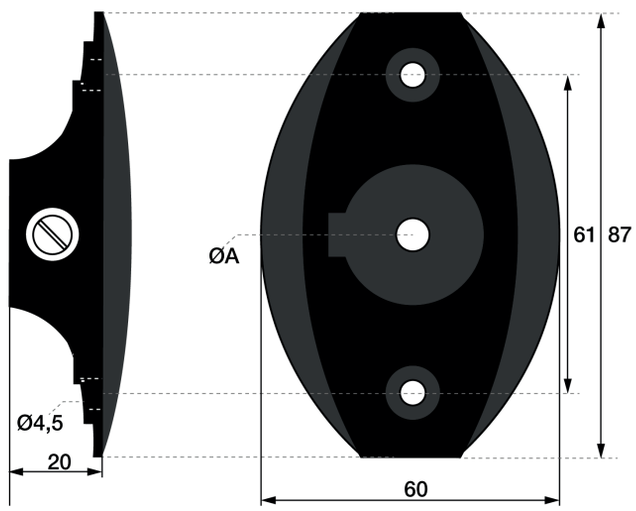

RL / KS / 14.07.2021