Kanalfühler mit Gehäuse und Aluminiumflansch

Artikelnr.: 803710 2011

Unser Kanalfühler mit Aluminum-Flansch wird eingesetzt um die Temperatur in gasförmigen Medien in einem Temperatur-Bereich von -30 °C bis zu +150 °C zu messen. Für eine einfache und schnelle Montage, liegt ein passender Aluminium-Flansch bei. Weitere Montageflansche aus Edelstahl oder Kunststoff finden Sie bei unserem Zubehör. Konfigurieren Sie einfach Ihren Fühler und übermitteln Sie uns den Bestell-Code.

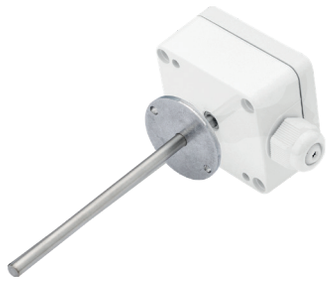

Allgemeine Informationen	
Messbereich	-30 °C bis +150 °C abhängig von Messelement
zul. °C Bereich Gehäuse	-30 °C bis +90 °C
Genauigkeit	abhängig vom Messelement
Ansprechzeit	t63 / t99: auf Anfrage
Versorgung und Ausgang	
max. zul. Messtrom	max. 1 mA
Versorgungsspannung	ca. 5 V abhängig vom Messstrom
Messsignal	passiv (Widerstandswert)
Umgebungsbedingungen	
Schutzart	IP65 nach DIN 60529
Feuchte- und Betauungsfestigkeit	gemäß applikationsspezifischer Qualifizierung
Zertifizierungen / Normen	
Standards	DIN EN 61326-1:2013 | DIN EN IEC 63000:2019-05
Richtlinien	RoHS 2011/65/EU | 2014/30/EU
Zertifikate	Tauglichkeitsnachweis (auf Anfrage)

Konfigurierbare Optionen
A - Messelement
B - Anschlussart
C -Einbaulänge

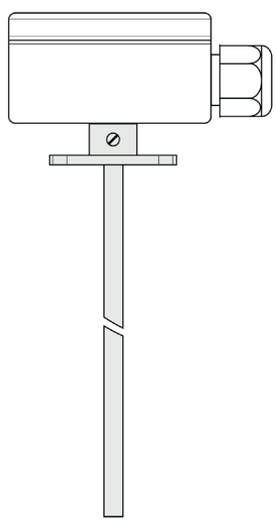

A - Messelement

Code	Messelement	Genauigkeit / Toleranz Messwiderstand	von [2]	bis [2]
A012	Pt100	Kl. B dT = ±(0,30 °C + 0,005|t|)[1]	-50 °C	+400 °C
A011	Pt100	Kl. A dT = ±(0,15 °C + 0,002|t|)[1]	-50 °C	+300 °C
A013	Pt100	1/3 Kl. B dT = ±(1/3 · (0,30 °C + 0,005|t|))[1]	-50 °C	+200 °C
A014	Pt100	1/10 Kl. B dT = ±(1/10 · (0,30 °C + 0,005|t|))[1]	±0 °C	+100 °C
A022	Pt500	Kl. B dT = ±(0,30 °C + 0,005|t|)[1]	-70 °C	+500 °C
A032	Pt1000	Kl. B dT = ±(0,30 °C + 0,005|t|)[1]	-50 °C	+400 °C
A031	Pt1000	Kl. A dT = ±(0,15 °C + 0,002|t|)[1]	-50 °C	+300 °C
A105	NTC 5 kOhm	R25 = 5 KOhm ±1 %	-40 °C	+125 °C
A110	NTC 10 kOhm	R25 = 10 KOhm ±1 %	-40 °C	+125 °C
A120	NTC 20 kOhm	R25 = 20 KOhm ±1 %	-40 °C	+125 °C
A210	Ni1000	-60 °C bis 0 °C: dT = ±(0,4 °C + 0,028|t|) | 0 °C bis +150 °C: dT = ±(0,4 °C + 0,007|t|)	-60 °C	+150 °C
A323	LM235Z	typisch ±1 °C	-40 °C	+125 °C
A421	KTY 81-210	R25 = 2 KOhm ±1 %	-50 °C	+150 °C
A411	KTY 81-110	R25 = 1 KOhm ±1 %	-50 °C	+150 °C
A520	DS18B20	-10 °C bis +85 °C: ±0,5 °C | -30 °C bis +100 °C: ±1 °C | -55 °C bis +125 °C: ±2 °C	-55 °C	+125 °C
A334	LM34	+77 °F: typ. ±0,5 °F | -50 °F bis 300 °F: ±1,5 °F	-50 °F	+300 °F

[1]nach IEC 751 / EN 60751 | [2] zul. °C Bereich | A334 nur auf Anfrage | Genaue Angaben und die Kennlinien finden Sie in unserem Downloadbereich.

B - Anschlussart

Code	Anschlussart
B2	2-Leiter (2L)
B3	3-Leiter (3L)
B4	4-Leiter (4L)

mögliche Anschlussarten

Messelement	2L	3L	4L
Pt	✓	✓	✓
NTC	✓		
Ni	✓	✓	✓
LM235Z	✓		
KTY	✓		
DS18B20		✓	
LM34		✓	

RL / KS / 12.08.2021

Gehäuse

Material	Polyamid
Maße (L/B/H) (mm)	64 x 58 x 35
Farbe	weiß ähnlich RAL 9010
Kabeldurchführung	mit Zugentlastung
Spannbereich (mm)	5 bis 9
elektrischer Anschluss	Schraubklemmen max. 1,5 mm²

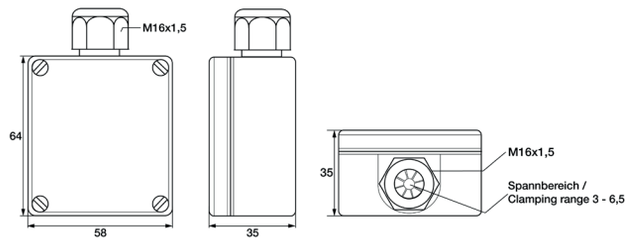

Schutzhülse		C - Einbaulänge			
Material	Edelstahl 1.4571 | 316TI	**Code**	**Länge (mm)**	**Code**	**Länge (mm)**
Ø (mm)	6[1)]	C0050	50[1)]	C0250	250[1)]
Andere Einbaulängen auf Anfrage | [1)]Toleranz ± 1% | Andere Schutzhülsenlängen und -Ø auf Anfrage | [1)] Toleranz ± 0,1 mm		C0100	100[1)]	C0300	300[1)]
		C0150	150[1)]	C0400	400[1)]
		C0200	200[1)]	C0500	500[1)]

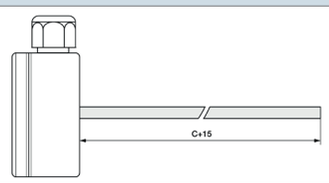

Aluminiumflansch

Im Lieferumfang enthalten	
Material	Aluminium
Befestigung	zwei Bohrungen Ø 4,5 mm
Bohrung (mm)	6
Artikelnr.	809500 2060
Weitere Montage-Flansche finden Sie bei unserem Zubehör.	

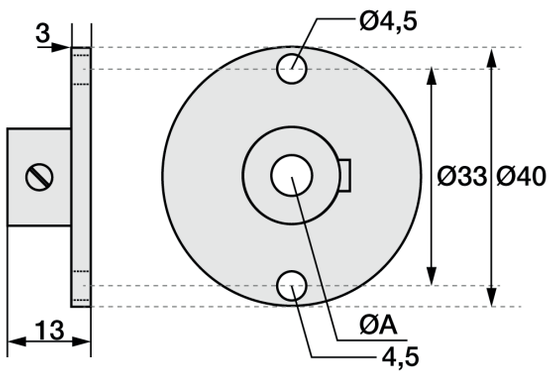

Lieferung und Montage

Montagehinweise	Installation mittels beiliegendem Montageflansch
Lieferung und Verpackung	Fühler, Montageflansch, einzeln verpackt in PE Beutel

Wichtige Montagehinweise

Durch die Wärmeableitung an die Umgebung können Messfehler entstehen. Um diese möglichst klein zu halten, empfehlen wir die Schutzhülse Ihres Temperaturfühlers beim Einbau möglichst tief in das zu messende Medium einzutauchen. Die optimale Einbautiefe sollte 10-15 mal dem Ø der Schutzhülse entsprechen. Achten Sie bitte darauf, dass sie ausreichend Platz haben, damit Sie den Fühler gegebenenfalls auch wieder ausbauen können.

Montage mittels Klemmverschraubung: Bitte ziehen Sie die Überwurfmutter der Klemmverschraubung bis zum Anschlag (deutlich spürbar) von Hand an. Mit einem zur Schlüsselweite passenden Schlüssel machen Sie bitte bei Klemmverschraubungen mit PTFE Druckring eine 1/4 Umdrehung. Diese Klemmverschraubungen können auf diese Weise mehrfach verwendet werden. Bei Klemmverschraubungen mit Edelstahlschneidring verbindet sich die Klemmverschraubung mit dem Schutzrohr. Diese Verbindung ist druckfest bis 40 bar. Allerdings kann die Klemmverschraubung nur einmalig verwendet werden. Sie muss auch fester angezogen werden. Ziehen Sie diese bitte mit 1 3/4 Umdrehungen fest.

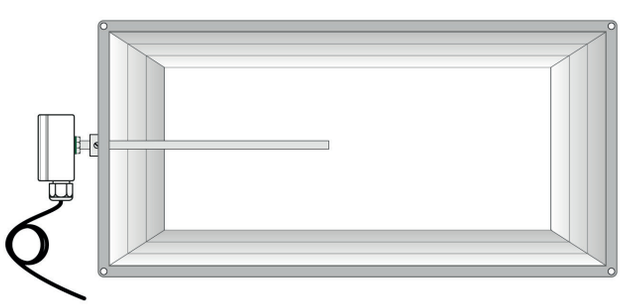

Montage mittels Montageflansch (im Lieferumfang enthalten): Bitte beachten Sie, dass der Ø des Montageflansches zum Ø der Schutzhülse passt. Bitte verlegen Sie das Kabel mit Reserveschlaufe (5) und so, dass kein Wasser in den Fühlerkopf eindringen kann. So können Sie den Fühler ausfahren ohne den elektrischen Anschluss zu lösen.

Möchten Sie uns **kontaktieren**? Klicken Sie **hier**...

Technische Zeichnung			
Konfigurierbare Optionen A - Messelement	B - Anschlussart C -Einbaulänge	Alle Maßangaben in mm	

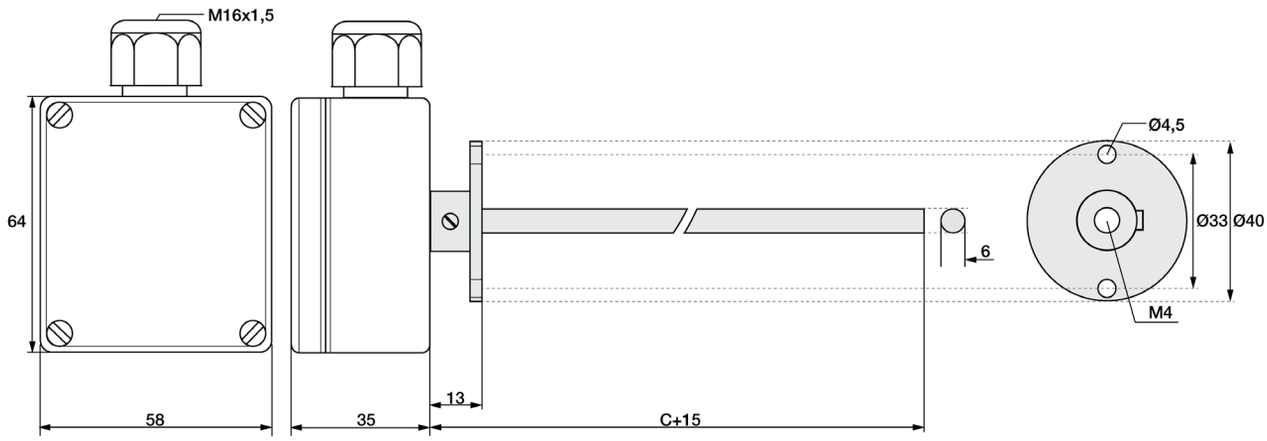

Passendes Zubehör

Sie finden alle Details und weiteres Zubehör auf unserer Webseite.

Anschlussleitungen

Wählen Sie bitte zuerst Ihre gewünschte Leitung aus.

Bild	Code	Anschluss-art	Farbe	IP	von (°C)[1]	bis (°C)[1]	Außen-material	Isol. Litzen	Ø (mm)[2]	Q (mm²)[3]	Farbe Litzen	Ω / m[4]
	809200 0	2-Leiter	schwarz	IP67	-30	+105	PVC	PVC	4,8	0,22	rt, ws	0,07
	809200 1	3-Leiter	schwarz	IP67	-30	+105	PVC	PVC	4,8	0,22	rt, ws, rt	0,07
	809200 2	4-Leiter	schwarz	IP67	-30	+105	PVC	PVC	4,8	0,22	rt, ws, rt, ws	0,07
	809210 0	2-Leiter	rotbraun	IP67	-50	+180	Silikon	Silikon	4,7	0,22	rt, ws	0,08
	809210 1	3-Leiter	rotbraun	IP67	-50	+180	Silikon	Silikon	4,9	0,22	rt, ws, rt	0,08
	809210 3[5]	3-Leiter	rotbraun	IP67	-50	+180	Silikon	Silikon	4,4	0,22	bn, gn, ws	0,08
	809210 2	4-Leiter	rotbraun	IP67	-50	+180	Silikon	Silikon	4,9	0,22	rt, ws, rt, ws	0,08

Isolationswiderstand: ≥ 100 MOhm bei min. 100 VDC | [1]zul. °C Bereich | [2]Toleranz ± 0,2 mm | [3]Toleranz ± 0,03 mm² | [4]je Einzellitze | [5]Dieses Kabel verwenden wir nur beim Einsatz eines DS18B20 und LM34 Sensors. Litzenfarbe braun, grün, weiß | Beachten Sie bitte auch die Schaltungsart ihres gewählten Temperaturfühlers.

Bitte wählen Sie jetzt die Länge und fügen Sie den Code an die Artikelnr. der Leitung an.

Länge (m)	1	2	5	10	20
Code	010	020	050	100	200

Hängen Sie den Code an die Artikelnr. der Leitung.

RL / KS / 12.08.2021

Passendes Zubehör: Montageflansch

Edelstahlflansch

Artikelnr.	**809500 1XXX**
Material	Edelstahl
Befestigung	3 x Ø 4,5 mm Bohrlöcher

Bitte wählen Sie jetzt die Größe der Bohrung aus und hängen Sie die letzten Ziffern an Ihre Bestellnummer an.

A - Bohrung (mm)	Code
6	060
9	090
10	100
15	150
Ihr Bestell Code 809500 1_ _ _	

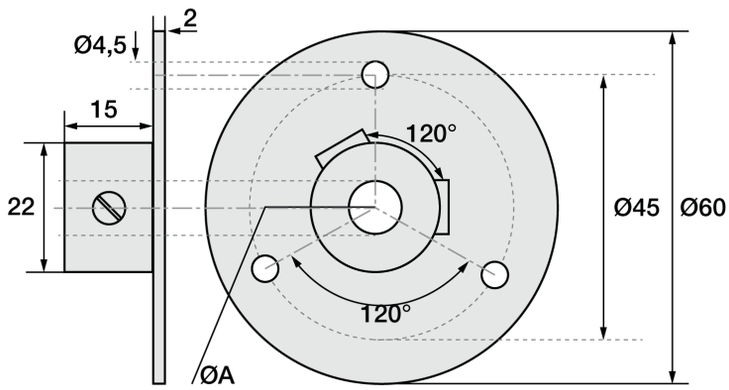

Aluminiumflansch

Artikelnr.	**809500 2XXX**
Material	Aluminium
Befestigung	2 x Ø 4,5 mm Bohrlöcher

Bitte wählen Sie jetzt die Größe der Bohrung aus und hängen Sie die letzten Ziffern an Ihre Bestellnummer an.

A - Bohrung (mm)	Code
6	060
11	110
Ihr Bestell Code 809500 2_ _ _	

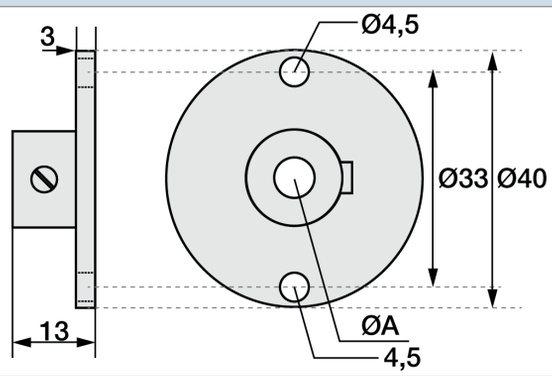

Kunststoffflansch

Artikelnr.	**809500 4XXX**
Material	Kunststoff
Befestigung	2 x Ø 4,5 mm Bohrlöcher

Bitte wählen Sie jetzt die Größe der Bohrung aus und hängen Sie die letzten Ziffern an Ihre Bestellnummer an.

A - Bohrung (mm)	Code
6	060
12	120
Ihr Bestell Code 809500 4_ _ _	

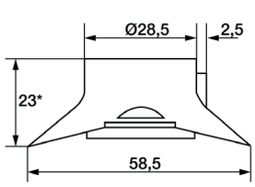

*eingebaut / mounted 20

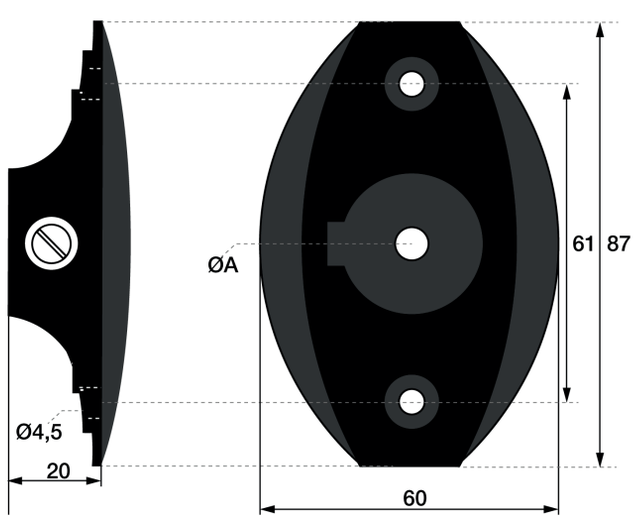

RL / KS / 12.08.2021

Passendes Zubehör: Klemmverschraubungen

Klemmverschraubung mit PTFE-Klemmring

Klemmverschraubungen mit PTFE Klemmring können mehrfach verwendet werden. Dafür sind Sie nur druckdicht bis 10 bar. Zur Montage ziehen Sie bitte die Überwurfmutter der Klemmverschraubung bis zum Anschlag (deutlich spürbar) von Hand an. Mit einem zur Schlüsselweite passenden Schlüssel machen Sie bitte bei den Klemmverschraubungen mit PTFE Klemmring eine 1/4 Umdrehung.

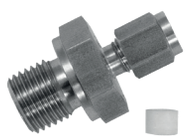

Artikelnr.	**809610 2XXX**	**Code**	**I - Ø Innen (mm)**	**Code**	**J - Prozess-anschluss**
Temp. max	+260 °C	0	1	27	M6x1[1)]
Druckdicht bis	10 bar	1	1,5	28	M8x1[1)]
Material	Edelstahl 1.4571 | 316TI	3	3	22	M10x1
Material Klemmring	PTFE	6	6	14	G1/8 "
Lieferumfang	Klemmverschraubung, verpackt in PE-Beutel			12	G1/4 "
				11	G1/2 "
Ihr Bestell Code	809610 2	_		_ _	

Hängen Sie den Code für Ø Innen & Prozessanschluss an die Artikelnr. an. | [1)] nicht verfügbar für Ø Innen (I) 6 mm

Maße für technische Zeichnung

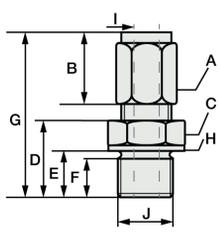

I	J	A	B	C	D	E	F	G	H
1	M6x1[1)]	SW10	13	SW12	13	9	8	31	Ø10
1,5	M8x1[1)]	SW10	13	SW12	13,5	9,5	8	31	Ø11,8
3	M10x1	Ø 1,5 & 3: SW10 | Ø 6: SW12	13	SW14	13,5	9,5	8	32	Ø13,8
6	G1/8 "	Ø 1,5 & 3: SW10 | Ø 6: SW12	13	SW14	13,5	9,5	8	32	Ø13,8
	G1/4 "	Ø 1,5 & 3: SW10 | Ø 6: SW12	13	SW19	20	14	12	38,5	Ø18
	G1/2 "	Ø 1,5 & 3: SW10 | Ø 6: SW12	13	SW27	23	17	14	38,5	Ø26

Alle Angaben in mm | [1)] nicht verfügbar für Ø Innen (I) 6 mm

Klemmverschraubung mit Edelstahlschneidring

Bei Klemmverschraubungen mit Edelstahl-Schneidring verbindet sich die Klemmverschraubung mit der Schutzhülse. Diese Verbindung ist druckfest bis 40 bar. Deshalb können diese Klemmverschraubungen auch nur einmal verwendet werden und müssen fester angezogen werden. Zur Montage ziehen Sie bitte die Überwurfmutter der Klemmverschraubung bis zum Anschlag (deutlich spürbar) von Hand an. Mit einem zur Schlüsselweite passenden Schlüssel machen Sie bitte bei Klemmverschraubungen mit Edelstahl-Schneidring eine 1 3/4 Umdrehung.

Artikelnr.	**809610 1XXX**	**Code**	**I - Ø Innen (mm)**	**Code**	**J - Prozess-anschluss**
Temp. max	+800 °C	1	1,5	27	M6x1[1)]
Druckdicht bis	40 bar	3	3	28	M8x1[1)]
Material	Edelstahl 1.4571 | 316TI	6	6	22	M10x1
Material Klemmring	Edelstahl 1.4571 | 316TI			14	G1/8 "
Lieferumfang	Schneidringverschraubung, verpackt in PE-Beutel			12	G1/4 "
				11	G1/2 "
Ihr Bestell Code	809610 1	_		_ _	

Hängen Sie den Code für Ø Innen & Prozessanschluss an die Artikelnr. an. | [1)] nicht verfügbar für Ø Innen (I) 6 mm

Maße für technische Zeichnung

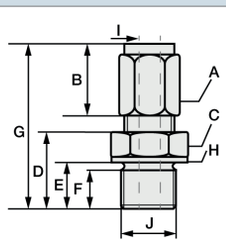

I	J	A	B	C	D	E	F	G	H
1,5	M6x1[1)]	SW10	13	SW12	13	9	8	31	Ø10
3	M8x1[1)]	SW10	13	SW12	13,5	9,5	8	31	Ø11,8
6	M10x1	Ø 1,5 & 3: SW10 | Ø 6: SW12	13	SW14	13,5	9,5	8	32	Ø13,8
	G1/8 "	Ø 1,5 & 3: SW10 | Ø 6: SW12	13	SW14	13,5	9,5	8	32	Ø13,8
	G1/4 "	Ø 1,5 & 3: SW10 | Ø 6: SW12	13	SW19	20	14	12	38,5	Ø18
	G1/2 "	Ø 1,5 & 3: SW10 | Ø 6: SW12	13	SW27	23	17	14	38,5	Ø26

Alle Angaben in mm | [1)] nicht verfügbar für Ø Innen (I) 6 mm

RL / KS / 12.08.2021