Be sure. testo

Rohranlegefühler mit Gehäuse

Artikelnr.: 802111 1011

Rohranlegefühler dienen zur Temperaturmessung an Rohrleitungen. Dort können sie leicht mit dem mitgeliefertem Spannband befestigt und fixiert werden. Die Messung der Temperatur erfolgt über den Anlegeblock aus Aluminium an der Unterseite des Fühlers. Das robuste Anschlussgehäuse bietet besten Schutz vor Feuchtigkeit (IP65).

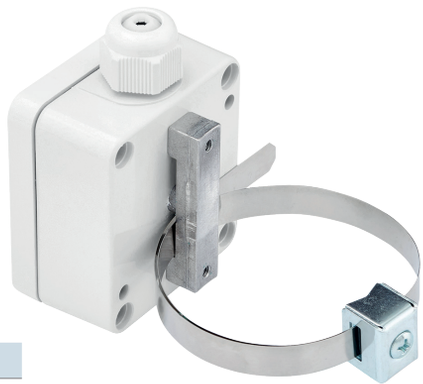

Allgemeine Informationen	
Messbereich	-30 °C bis +90 °C abhängig von Messelement und Gehäuse
zul. °C Bereich Gehäuse	-30 °C bis +90 °C
Genauigkeit	abhängig vom Messelement
Ansprechzeit	t63 / t99: auf Anfrage
Versorgung und Ausgang	
max. zul. Messtrom	max. 1 mA
Versorgungsspannung	ca. 5 V abhängig vom Messstrom
Messsignal	passiv (Widerstandswert)
Umgebungsbedingungen	
Schutzart	IP65 nach DIN 60529
Feuchte- und Betauungsfestigkeit	gemäß applikationsspezifischer Qualifizierung
Zertifizierungen / Normen	
Standards	DIN EN 61326-1:2013 | DIN EN IEC 63000:2019-05
Richtlinien	RoHS 2011/65/EU | 2014/30/EU
Zertifikate	Tauglichkeitsnachweis (auf Anfrage)

Konfigurierbare Optionen
A - Messelement
B - Anschlussart

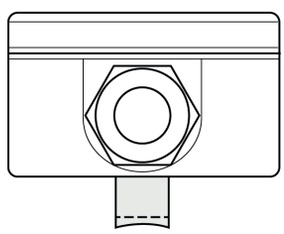

A - Messelement

Code	Messelement	Genauigkeit / Toleranz Messwiderstand	von [2]	bis [2]
A012	Pt100	Kl. B dT = ±(0,30 °C + 0,005|t|)[1]	-50 °C	+400 °C
A011	Pt100	Kl. A dT = ±(0,15 °C + 0,002|t|)[1]	-50 °C	+300 °C
A022	Pt500	Kl. B dT = ±(0,30 °C + 0,005|t|)[1]	-70 °C	+500 °C
A032	Pt1000	Kl. B dT = ±(0,30 °C + 0,005|t|)[1]	-50 °C	+400 °C
A031	Pt1000	Kl. A dT = ±(0,15 °C + 0,002|t|)[1]	-50 °C	+300 °C
A105	NTC 5 kOhm	R25 = 5 KOhm ±1 %	-40 °C	+125 °C
A110	NTC 10 kOhm	R25 = 10 KOhm ±1 %	-40 °C	+125 °C
A120	NTC 20 kOhm	R25 = 20 KOhm ±1 %	-40 °C	+125 °C
A210	Ni1000	-60 °C bis 0 °C: dT = ±(0,4 °C + 0,028|t|) | 0 °C bis +150 °C: dT = ±(0,4 °C + 0,007|t|)	-60 °C	+150 °C
A323	LM235Z	typisch ±1 °C	-40 °C	+125 °C
A421	KTY 81-210	R25 = 2 KOhm ±1 %	-50 °C	+150 °C
A411	KTY 81-110	R25 = 1 KOhm ±1 %	-50 °C	+150 °C
A520	DS18B20	-10 °C bis +85 °C: ±0,5 °C | -30 °C bis +100 °C: ±1 °C | -55 °C bis +125 °C: ±2 °C	-55 °C	+125 °C
A334	LM34	+77 °F: typ. ±0,5 °F | -50 °F bis 300 °F: ±1,5 °F	-50 °F	+300 °F

[1]nach IEC 751 / EN 60751 | [2] zul. °C Bereich | A334 nur auf Anfrage | Genaue Angaben und die Kennlinien finden Sie in unserem Downloadbereich.

B - Anschlussart

Code	Anschlussart
B2	2-Leiter (2L)
B3	3-Leiter (3L)
B4	4-Leiter (4L)

mögliche Anschlussarten

Messelement	2L	3L	4L
Pt	✓	✓	✓
NTC	✓		
Ni	✓	✓	✓
LM235Z	✓		
KTY	✓		
DS18B20		✓	
LM34		✓	

RL / KS / 10.08.2021

Anlegekörper

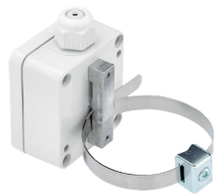

Anlegegeometrie	Block
Material	Aluminium
Länge (mm)	50
Ø (mm)	R30

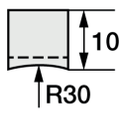

Wir bieten andere Anlegekörper auf Anfrage.

Gehäuse

Material	Polyamid
Maße (L/B/H) (mm)	64 x 58 x 35
Farbe	weiß ähnlich RAL 9010
Kabeldurchführung	mit Zugentlastung
Spannbereich (mm)	5 bis 9
elektrischer Anschluss	Schraubklemmen max. 1,5 mm²

Spannband

Artikelnr.	**809550 1000**
Spannbereich (mm)	Ø 25 bis 40
Material	Edelstahl
Maße (L/B) (mm)	150[1] / 9[2]
Verschluss	Schnellspanner

[1] ± 5 mm | [2] ± 0,5 mm

Ihr Bestell Code

Artikelnr.	Messelement	Anschlussart
802111 1011	A_____	B_____

Lieferung und Montage

Montagehinweise	mittels Spannband, Spannbereich Ø 30 mm bis 110 mm
Lieferung und Verpackung	Fühler, Spannband, Wärmeleitpaste, einzeln verpackt in PE Beutel

Wichtige Montagehinweise

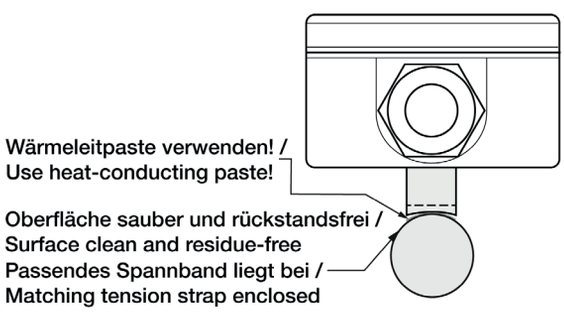

Die Oberfläche muss blank poliert und frei von Rückständen sein. Bringen Sie den Fühler bitte fest an. Benutzen Sie das beigelegte Spannband. Achten Sie auf einen guten thermischen Kontakt, verwenden Sie die beigelegte Wärmeleitpaste.

Technische Zeichnung

Konfigurierbare Optionen
(Alle Maßangaben in mm)

A - Messelement
B - Anschlussart

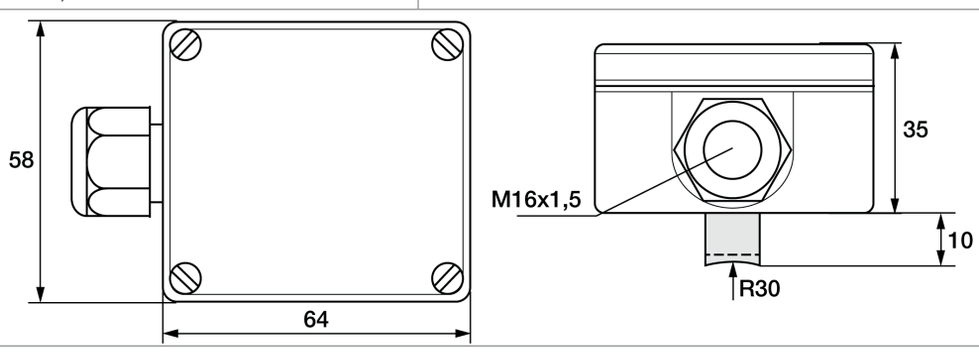

RL / KS / 10.08.2021

Passendes Zubehör: Anschlussleitungen

Anschlussleitungen - Wählen Sie bitte zuerst Ihre gewünschte Leitung aus.

Bild	Code	Anschluss-art	Farbe	IP	von (°C)[1]	bis (°C)[1]	Außen-material	Isol. Litzen	Ø (mm)[2]	Q (mm²)[3]	Farbe Litzen	Ω / m[4]
	E0000	2-Leiter	schwarz	IP67	-30	+105	PVC	PVC	4,8	0,22	rt, ws	0,07
	E0001	3-Leiter	schwarz	IP67	-30	+105	PVC	PVC	4,8	0,22	rt, ws, rt	0,07
	E0002	4-Leiter	schwarz	IP67	-30	+105	PVC	PVC	4,8	0,22	rt, ws, rt, ws	0,07
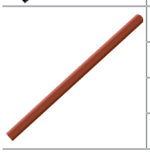	E2200	2-Leiter	rotbraun	IP67	-50	+180	Silikon	Silikon	4,7	0,22	rt, ws	0,08
	E2201	3-Leiter	rotbraun	IP67	-50	+180	Silikon	Silikon	4,9	0,22	rt, ws, rt	0,08
	E2203[5]	3-Leiter	rotbraun	IP67	-50	+180	Silikon	Silikon	4,4	0,22	bn, gn, ws	0,08
	E2202	4-Leiter	rotbraun	IP67	-50	+180	Silikon	Silikon	4,9	0,22	rt, ws, rt, ws	0,08

Isolationswiderstand: ≥ 100 MOhm bei min. 100 VDC | [1]zul. °C Bereich | [2]Toleranz ± 0,2 mm | [3]Toleranz ± 0,03 mm² | [4]je Einzellitze | [5]Dieses Kabel verwenden wir nur beim Einsatz eines DS18B20 und LM34 Sensors. Litzenfarbe braun, grün, weiß | Beachten Sie bitte auch die Schaltungsart ihres gewählten Temperaturfühlers.

Bitte wählen Sie jetzt die Länge und fügen Sie den Code an die Artikelnr. der Leitung an.

Länge (m)	1	2	5	10	20
Code	010	020	050	100	200

Hängen Sie den Code an die Artikelnr. der Leitung.

Passendes Zubehör: Wärmeleitpaste

Wärmeleitpaste

Artikelnr.	**809540 1000**
Inhalt	10 ml
Wärmeleitfähigkeit	>2.5 W/mK
Min / Max °C	-30 °C bis +280 °C
Wärmewiderstand	< 0.126

Passendes Zubehör: Spannband

Spannband

Artikelnr.	**809550 1000**	**809550 2000**	**809550 3000**
Spannbereich (mm)	Ø 25 bis 40	Ø 30 bis 110	Ø 25 bis 135
Material	Edelstahl	Edelstahl	Edelstahl
Maße (L/B) (mm)	150[1] / 9[2]	370[1] / 10	450[1] / 9[2]
Verschluss	Schnellspanner	Schnellspanner	Schnellspanner

1}± 5 mm | 2}± 0,5 mm

RL / KS / 10.08.2021